Пример подключения дополнительного оборудования к устройствам серии СМАРТ S-242x

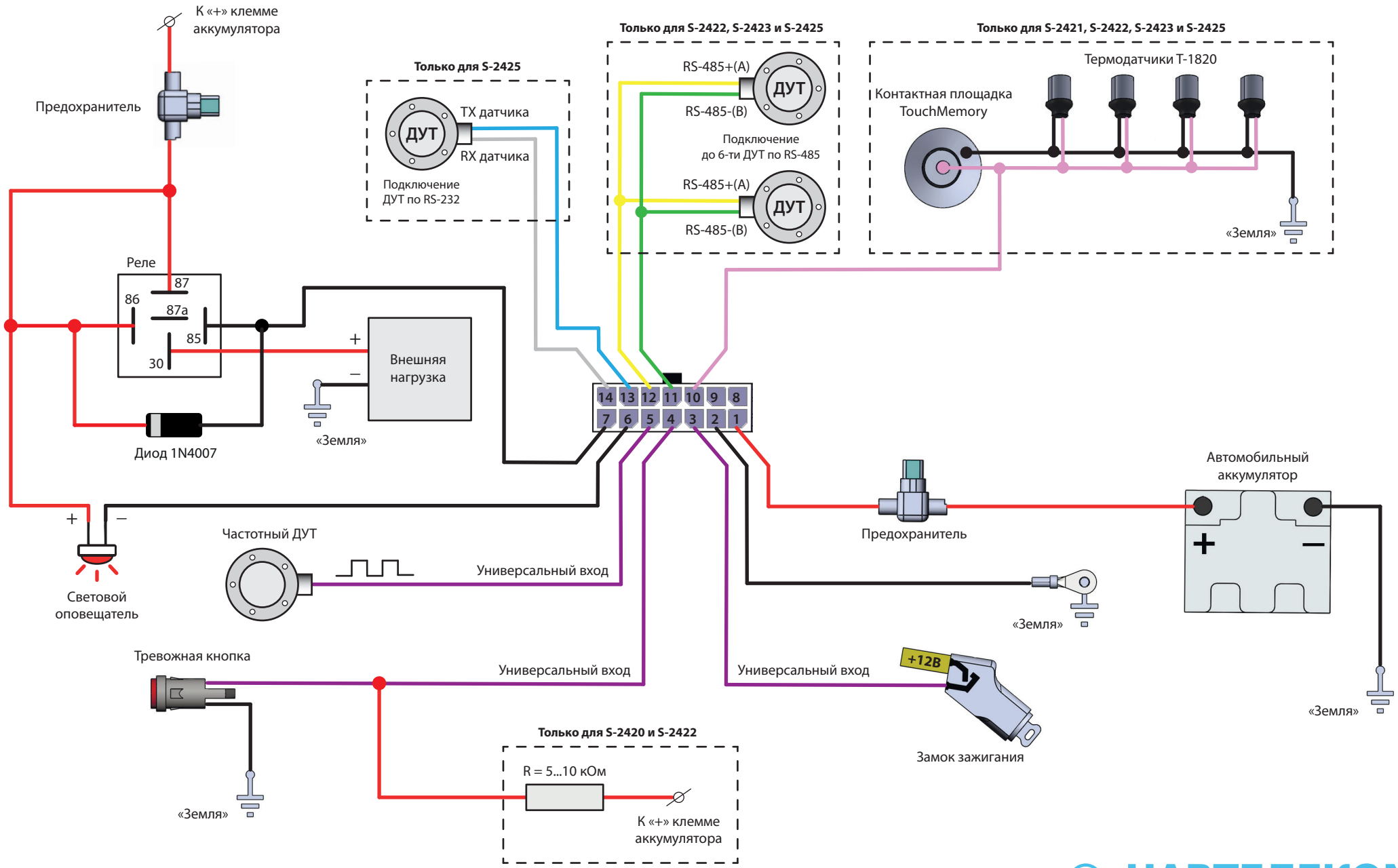

НАВТЕЛЕКОМ
системы телематики